ՇՐՋԱՆԱԿ ՇՄ - 1

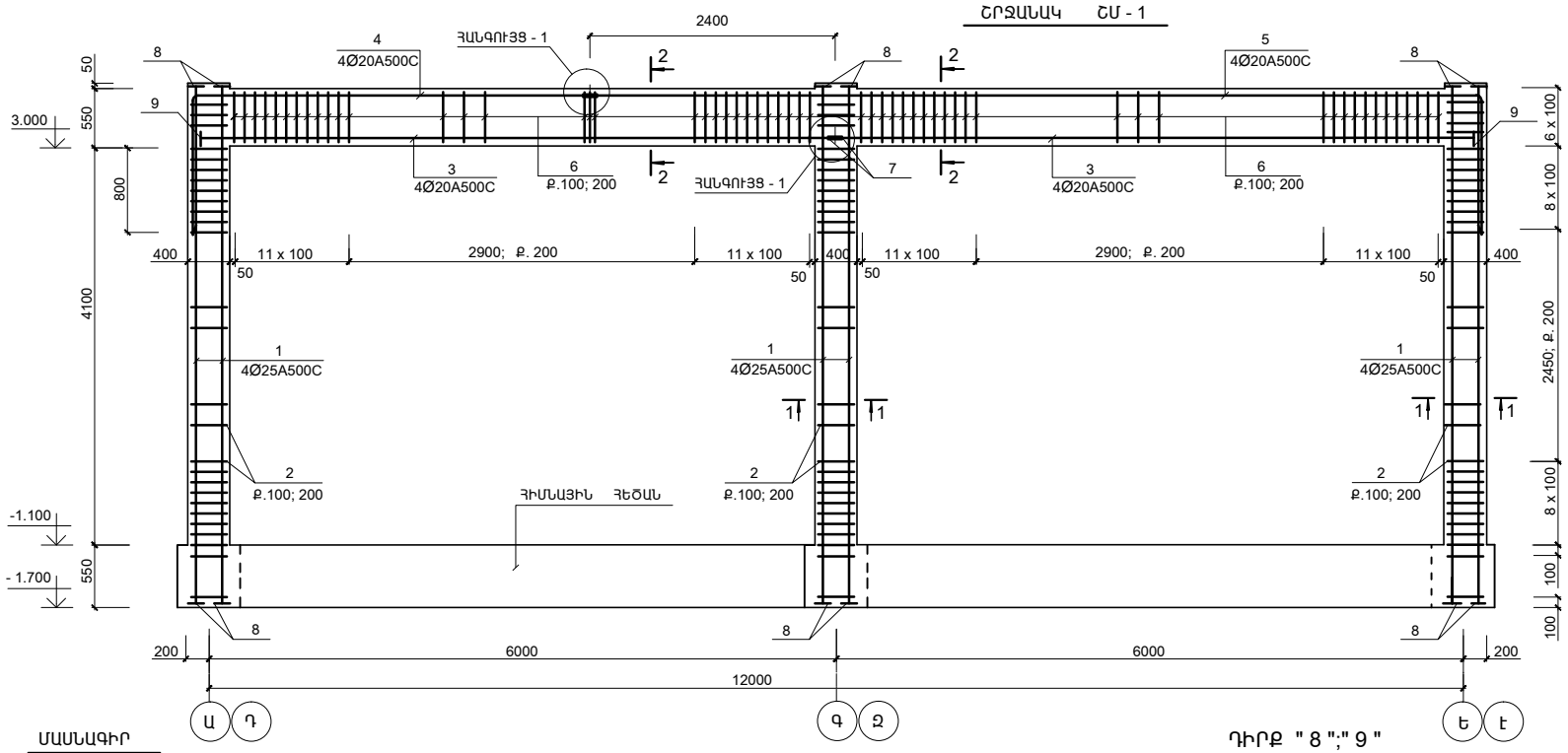

1 - 1

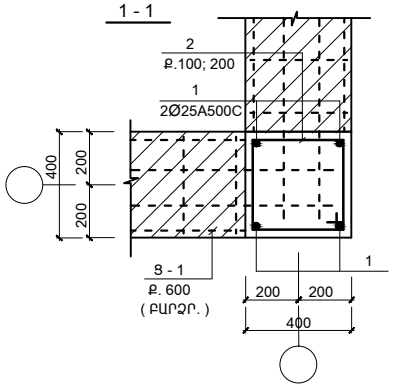

2 - 2

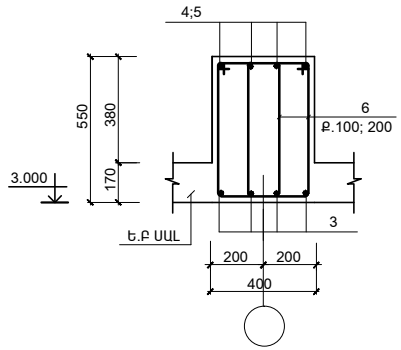

ՄԱՍՆԱԳԻՐ

ԴԻՐՔ	ՆՇԱՆԱԿՈՒՄԸ	ԱՆՎԱՆՈՒՄԸ		ՔԱՆ.	ՔԱՇԸ ՄԻԱՎՈՐԻ ԿԳ.	ԾԱՆՈԹ. ԸՆԴ. ԿԳ.
	ՄԻԱՁՈՒՅԼ Ե.Բ ԷԼ _ ԵՐ					
		ՇՐՋԱՆԱԿ ՇՄ - 1				
		ԿԱՆԳՆԱԿՆԵՐ				
1	ГОСТ Р 52544-2006	Ф25 А500С	L = 5250	12	20.2	242.5
2	-"-	Ф8 А-I	L = 1600	120	0.64	76.8
		ՊԱՐԶՈՒՆԱԿՆԵՐ				
3	-"-	Ф20А500С	L = 6180	8	15.26	122.1
4	-"-	Ф20А500С	L = 4480	4	11.07	44.3
5	-"-	Ф20 А500С	L = 9880	4	24.4	97.6
7	-"-	Ф20 А500С	L = 200	16	0.5	8.0
6	-"-	Ф8 А-I	L = 1670	156	0.67	104.5
9	ГОСТ 19903-76	-16x100	L = 100	8	1.26	10.1
8	ГОСТ 19903-76	-18x100	L = 100	32	1.41	45.2
		ՆՅՈՒԹԸ՝ ԲԵՏՈՆ B25				
		ԿԱՆԳՆԱԿՆԵՐ / ՊԱՐԶՈՒՆԱԿՆԵՐ				2.4/2.6 (U^3)

ԴԻՐՔ " 8 ";" 9 "

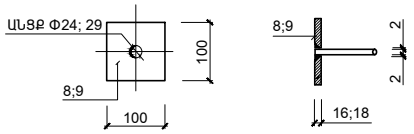

ՄԵՏԱՂԻ ԾԱԽՍԻ ԱՄՓՈՓԱԳԻՐԸ ՄԵԿ ԷԼ-ՏԻ ՀԱՄԱՐ ; ԿԳ

ԷԼ - ՏԻ ՄԱԿՆԻՇԸ		ԱՄՐԱՆԱՅԻՆ ՏԱՐԵՐ						ԸՆԴ. ԾԱԽՍԸ
		ԱՄՐԱՆԻ ԴԱՍԸ						
		A-I			A500C			
		ГОСТ Р 52544-2006						
		Ф8		ԸՆԴ.	Ф20	Ф25	ԸՆԴ.	
ՇՄ - 1	ԿԱՆԳՆԱԿՆԵՐ	76.8		76.8	--	242.5	242.5	319.0
	ՊԱՐԶՈՒՆԱԿՆԵՐ	104.5		104.5	272.0	--	272.0	376.5

ՏԱՐԵՐԻ ՄԱՍՆԱՑՈՒՑԱԿ

ԴԻՐՔ	ԷՍՔԻԶ
2	450; 350; 450; 350
4	3180; 1300
6	335; 500; 600; 235
5	8580; 1300

1. ՇՐՋԱՆԱԿՆԵՐԻ ԱՄՐԱՆԱՎՈՐՈՒՄԸ ԿԱՏԱՐԵԼ ՊԱՏԵՐԻ ԱՄՐԱՆԱՎՈՐՄԱՆ ՀԵՏ ՀԱՄԱՏԵՂ

ԾՐԱԳՐԻ ԱՌԱՋԱԴՐԱՆՔ՝ TAT-04			ԴԱՇՏԱՔԱՐԻ ՄԱՆԿԱՊԱՐՏԵԶԻ ԿԱՌՈՒՑՈՒՄ
			ԿՈՆՍՏՐՈՒԿՏՈՐԱԿԱՆ ՄԱՍ
ՆԱԽԱԳԾ.	ԱՂԱՋԱՆՅԱՆ Լ.		ՇՐՋԱՆԱԿ ՇՄ - 1
ՊԱՇՏՈՆ	ԱԶԳԱԼՈՒՆ	ՍՏՈՐԱԳՐ.	

ՓՈՒԼ	ԹԵՐԹ	ԹԵՐԹԵՐ
ԱՆ	ԵԿ-16	34

INTER energia ՌՆՏԵՐ էներգիա ՍՊԸ